newform | personalità italiana

REAL

Art. 63425

Miscelatore monocomando per lavello con bocca girevole e doccia estraibile. Flessibili di alimentazione F3/8". Cartuccia da 35 mm a dischi ceramici.

Single-lever sink mixer with swivel spout and pull-out hand shower . 3/8" female connection hoses. 35 mm ceramic discs cartridge.

FINITURE DISPONIBILI | *AVAILABLE FINISHES*

21.018
cromo / *chrome*

31.028
cromo spazzolato /
brushed chrome
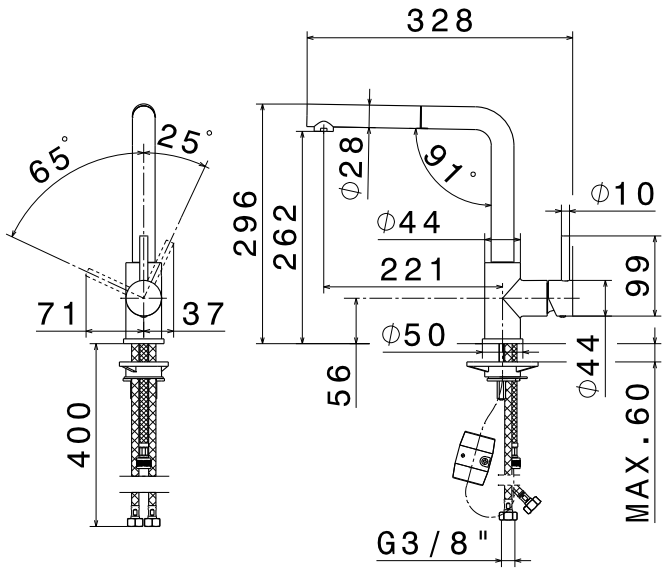
DISEGNO TECNICO | *TECHNICAL DRAWING*