newform | personalità italiana

XT

Art. 4280C

Gruppo bordo vasca completo di bocca erogazione con deviatore e set doccetta.

Complete set of: deck mounted mixer, spout with diverter, complete hand shower set.

FINITURE DISPONIBILI | *AVAILABLE FINISHES*

- 21.018 cromo / *chrome*
- 01.093 nero opaco / *matt black*
- 01.014 bianco opaco / *matt white*
- 31.028 cromo spazzolato / *brushed chrome*
- 58.061 PVD rame bronzato / *copper bronze*
- 58.062 PVD nichel lucido / *grey seven*
- 58.063 PVD canna di fucile / *gun metal*
- 59.064 PVD canna di fucile spazzolato / *brushed gun metal*
- 59.065 PVD cromo pvd spazzolato / *brushed sky chrome*
- 59.066 PVD accciaio inox spazzolato / *brushed stainless steel*
- 61.020 oro lucido / *glossy gold*
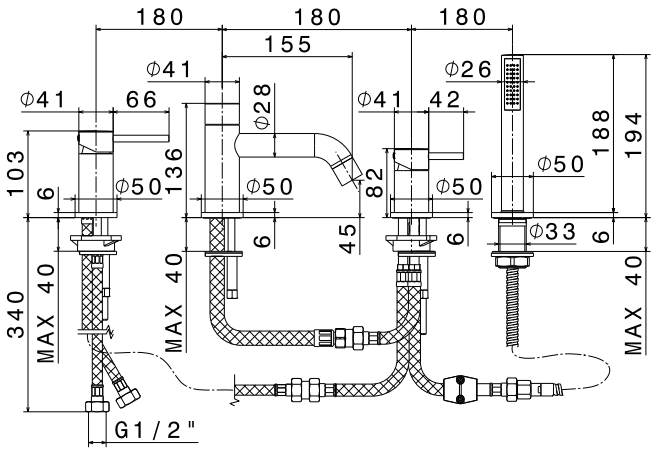
DISEGNO TECNICO | *TECHNICAL DRAWING*